Posnr	Aant	Omschrijving	Materiaal
1	1	Bevestigingssupport	AISI 304
2	1	Vergrendelingstap	AISI 304
3	1	Handwiel Ø160	Aluminium
4	1	Schommelstuk	AISI 304
5	6	Drukveren	AISI 304
6	1	Motor-reductor: FLENDER-HIMMEL D31A90S4 P= 1.1 kW - n= 1500 tr/min	-
6.	1	uitg.n= 100 tr/min - as Ø25 - 230/400V - 50 Hz - Isol.kl. - IP55	
7	1	Borstel	Kunststof
8	2	Geleidingsstangen	AISI 304
9	4	Geleidingsblokken	Hd1000
10	1	Spindel Tr28x5	AISI 431
11	1	Bronzen moer - Tr28x5	Brons

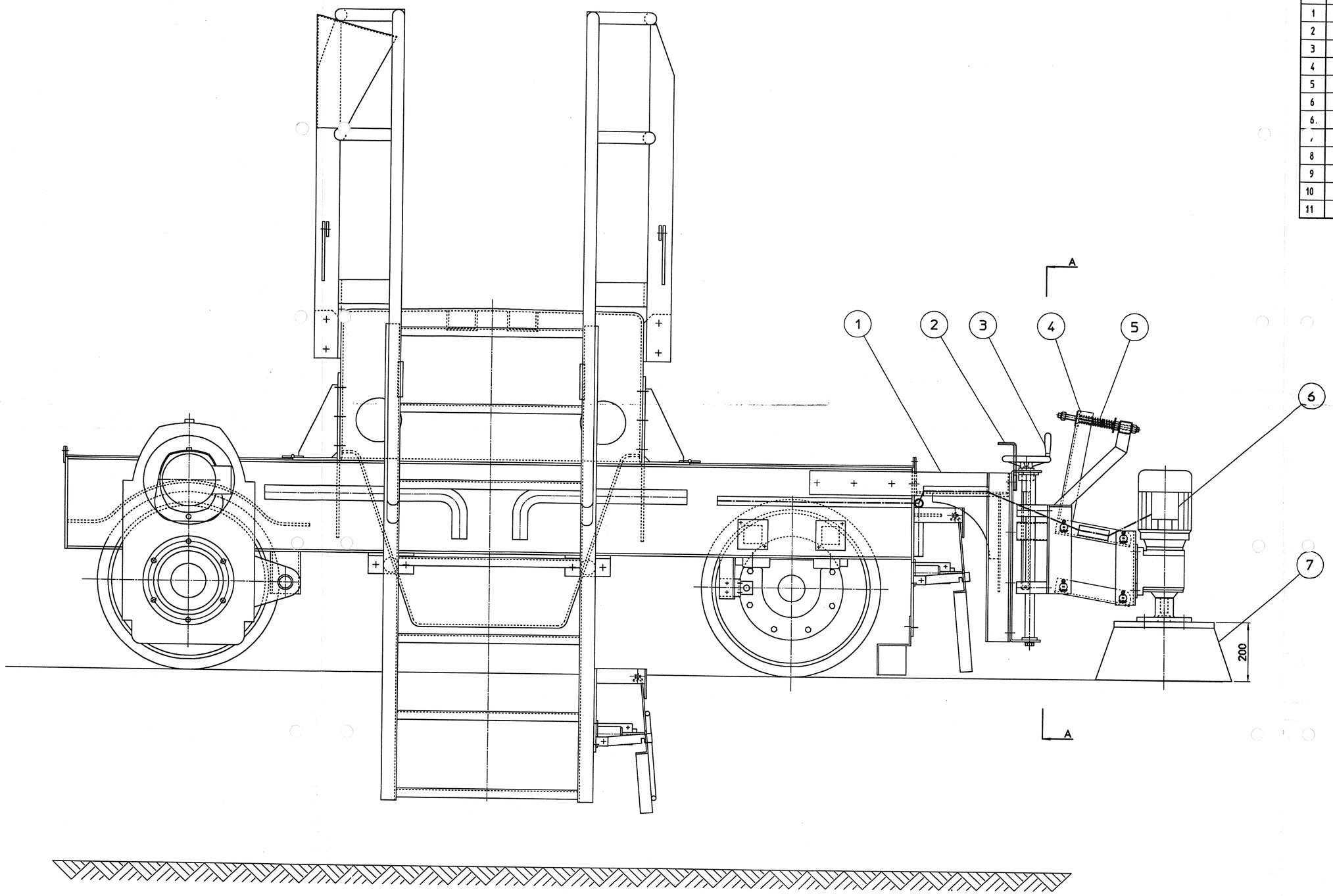

Doorsnede A-A

Sch: 1/5

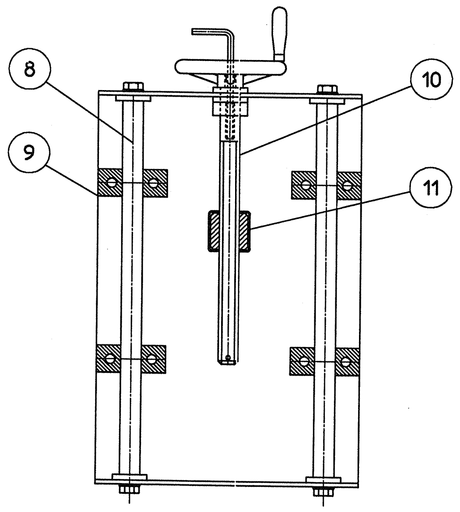

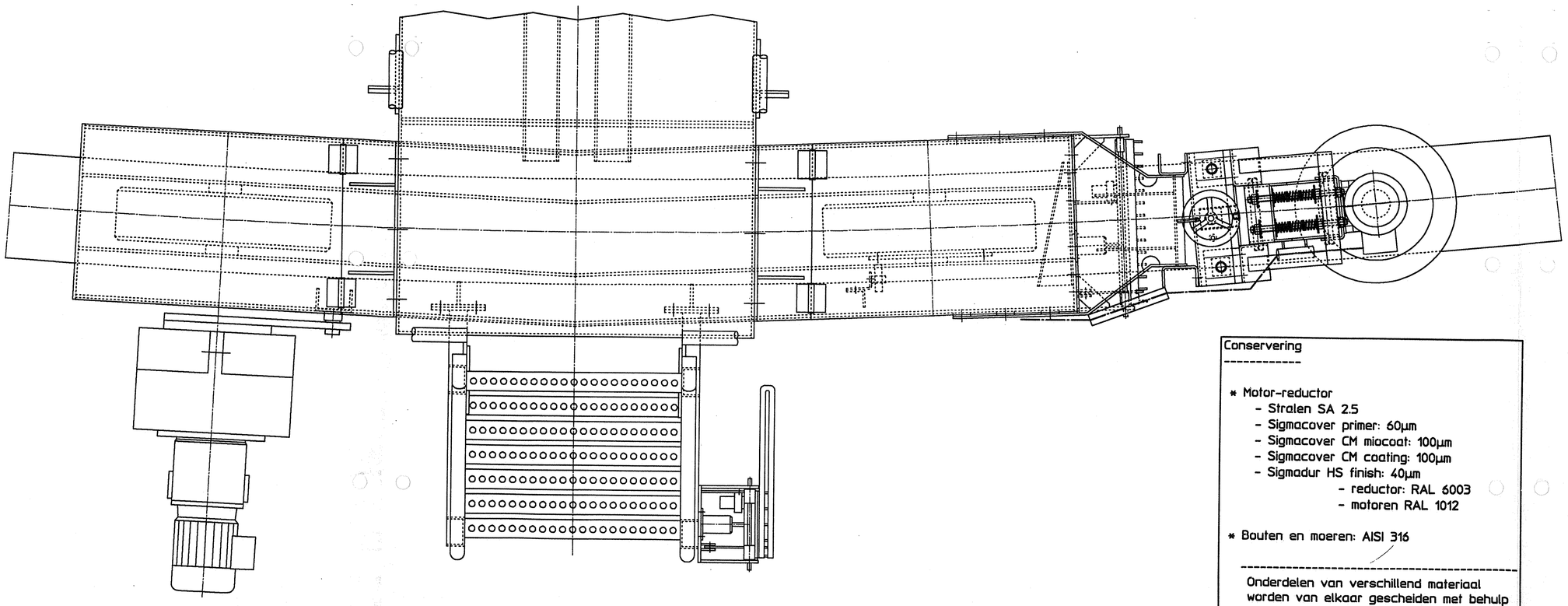

Conservering

* Motor-reductor
  - Stralen SA 2.5
  - Sigmacover primer: 60µm
  - Sigmacover CM miocoat: 100µm
  - Sigmacover CM coating: 100µm
  - Sigmadur HS finish: 40µm
    - reductor: RAL 6003
    - motoren RAL 1012
* Bouten en moeren: AISI 316

Onderdelen van verschillend materiaal worden van elkaar gescheiden met behulp van kunststof ringen en plaatjes.

+ RVS-delen: beitsen + passiveren

VOORGESTELD DOOR

B.V.B.A. VANDEZANDE

Esenweg 142 B-8600 DIKSMUIDE

Tel (32) (0)51/50.01.17 Fax (32) (0)51/50.41.17

GOEDGEKEURD VOOR UITVOERING

GRONTMIJ W & R
DE BILT
Vakgroep W & E

Datum 22-12-99

	A	akkoord voor uitvoering
X	B	akkoord mits de te wijzigen/aangevulde gedeelten uitvoeren
X	C	niet akkoord, mits de te wijzigen/aangevulde gedeelten opnieuw ter goedkeuring indienen. Uitvoering mag niet worden begonnen

TEKENING IN VOUD TE RETOUNEMEN

IN OPDRACHT VAN

MERREM ANDRÉ DE LA PORTE

Merrem André de la Porte B.V.
Verkoopgroep Water- en Slibtechniek
Postbus 2058, 5300 CB Zaltbommel
Veilingweg 2, 5301 KM Zaltbommel
Nederland
Tel: +31 (0)418-578970
Fax: +31 (0)418-540134

RZI SLEEN

NABEZINKTANK RB-401

Samenbouw sneeuwruimerborstel

Rev.	Datum	Wijziging	Get.

Getekend: V.C.

Nagezien: W.F.

Schaal: 1:7.5

Datum: 29/11/99

Projectnr: 1997/46

Plann^r: R-RUIM / 01 / S04 Rev

Dit plan is ons eigendom. Het mag niet afgedrukt noch overgemaakt worden aan derden zonder onze schriftelijke toelating

filenr 1997/46 / R-RUIM / 01 / S04 /

sys.datum 29/11/99